Fastspänningskit för stoppringar

Zinklegering och rostfritt stål

INOX STAINLESS STEEL RoHS

MATERIAL

Handtag i pressgjuten zinklegering, epoxybeläggning, RAL 9005 svart, matt yta.
Monteringsdetalj i AISI 303 rostfritt stål.
Fästskruv med i AISI 304 rostfritt stål.
Returfjäder i AISI 301 rostfritt stål.

KÄNNETECKEN OCH ANVÄNDNING

GN 311 fastspännings kit kan användas som ett alternativ till fästskruvarna som finns i de olika typerna av spännringar och slitsade spännringar GN 706 och GN 707.
Tabellen visar måtten på spännringarna de slitsade spännringarna och motsvarande fastspännings kit.

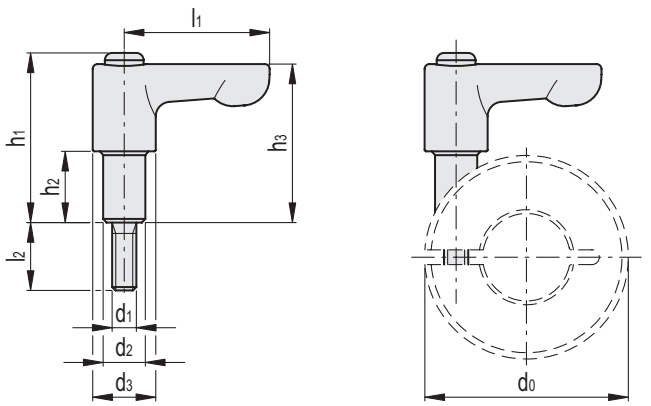

INOX STAINLESS STEEL

Kod	Benämning	d1	d2	d3	l1	l2	h1	h2	h3	d0	⚖
GN.16891	GN 311-22-M3-7-SW	M 3	5.7	10.5	22	8	24	7	22	16	14
GN.16896	GN 311-22-M3-8-SW	M 3	5.7	10.5	22	10	24	8	22	20 - 22	14
GN.16897	GN 311-22-M4-9-SW	M 4	7.2	10.5	22	10	26	9	24	26	16
GN.16901	GN 311-30-M4-12-SW	M 4	7.2	13	30	12	32	12	30	30 - 32	29
GN.16906	GN 311-30-M5-13-SW	M 5	8.7	13	30	12	33.5	13	31	36	32
GN.16907	GN 311-30-M5-15-SW	M 5	8.7	13	30	14	35	15	33	42	32
GN.16951	GN 311-45-M5-16-SW	M 5	8.7	13	45	16	36.5	16	34	48	40
GN.16956	GN 311-45-M6-18-SW	M 6	10	13	45	16	38.5	18	36	55	45
GN.16957	GN 311-45-M6-19-SW	M 6	10	13	45	16	39.5	19	37	60	46
GN.16958	GN 311-45-M6-20-SW	M 6	10	13	45	18	40.5	20	38	65	47

elesa 9/2025

Alla design rättigheter förbehållna i enlighet med lagen. Ange alltid källan vid reproduktion av våra ritningar.

Ganter Norm